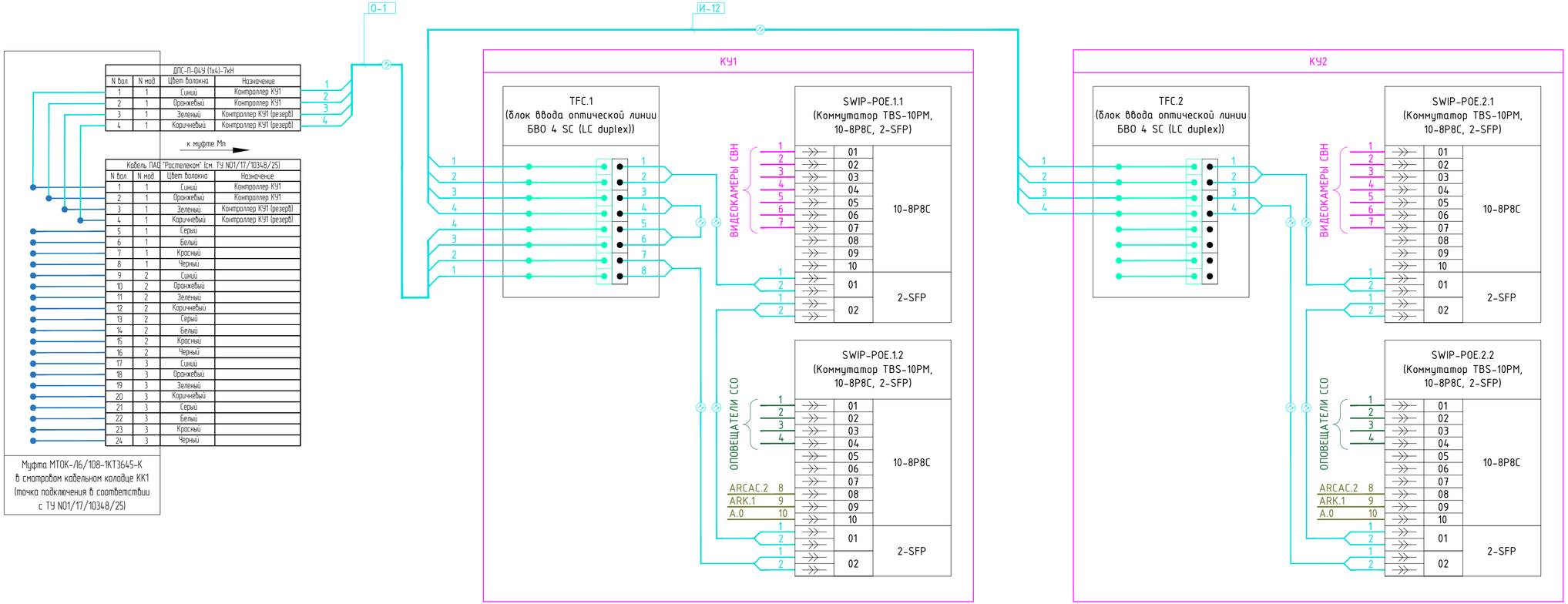

ДПС-П-049 (1х4)-7кН			
N вол	N мод	Цвет волокна	Назначение
1	1	Синий	Контроллер КУ1
2	1	Оранжевый	Контроллер КУ1
3	1	Зеленый	Контроллер КУ1 (резерв)
4	1	Коричневый	Контроллер КУ1 (резерв)

Кабель ПАО "Ростелеком" (см. ТУ N01/17/10348/25)			
N вол	N мод	Цвет волокна	Назначение
1	1	Синий	Контроллер КУ1
2	1	Оранжевый	Контроллер КУ1
3	1	Зеленый	Контроллер КУ1 (резерв)
4	1	Коричневый	Контроллер КУ1 (резерв)
5	1	Серый	
6	1	Белый	
7	1	Красный	
8	1	Черный	
9	2	Синий	
10	2	Оранжевый	
11	2	Зеленый	
12	2	Коричневый	
13	2	Серый	
14	2	Белый	
15	2	Красный	
16	2	Черный	
17	3	Синий	
18	3	Оранжевый	
19	3	Зеленый	
20	3	Коричневый	
21	3	Серый	
22	3	Белый	
23	3	Красный	
24	3	Черный	

Примечание:
1. Монтаж, юстировка и подключения оборудования выполнять в соответствии с технической документацией на устанавливаемую аппаратуру

Согласовано

Взам. инв. N

Подпись и дата

Инв. N подл.

Изм.	Кол.уч.	Лист	N док.	Подпись	Дата
Разработал		Павлов			06.25
Проверил		Белоусов			06.25
Н.контроль		Белоусов			06.25
ГИП		Павлов			06.25

НИИОПБ-04/2025-ТБ-РД-ССОИ4

Выполнение работ по разработке проектно-сметной документации на оснащение объектов транспортной инфраструктуры техническими средствами обеспечения транспортной безопасности, предусмотренных планами обеспечения транспортной безопасности объектов транспортной инфраструктуры

Мост через р. Этока на км 43+865 автомобильной дороги Новопавловск - Зольская - Пятигорск

Стадия	Лист	Листов
Р	4	

Принципиальная схема организации локально-вычислительной сети

НАУЧНО-ИССЛЕДОВАТЕЛЬСКИЙ ИНСТИТУТ ПО ОБЕСПЕЧЕНИЮ ПОЖАРНОЙ БЕЗОПАСНОСТИ

Формат А4х3